Yokis

Gamme 500

Augmentation de la puissance sur un circuit avec la série 500

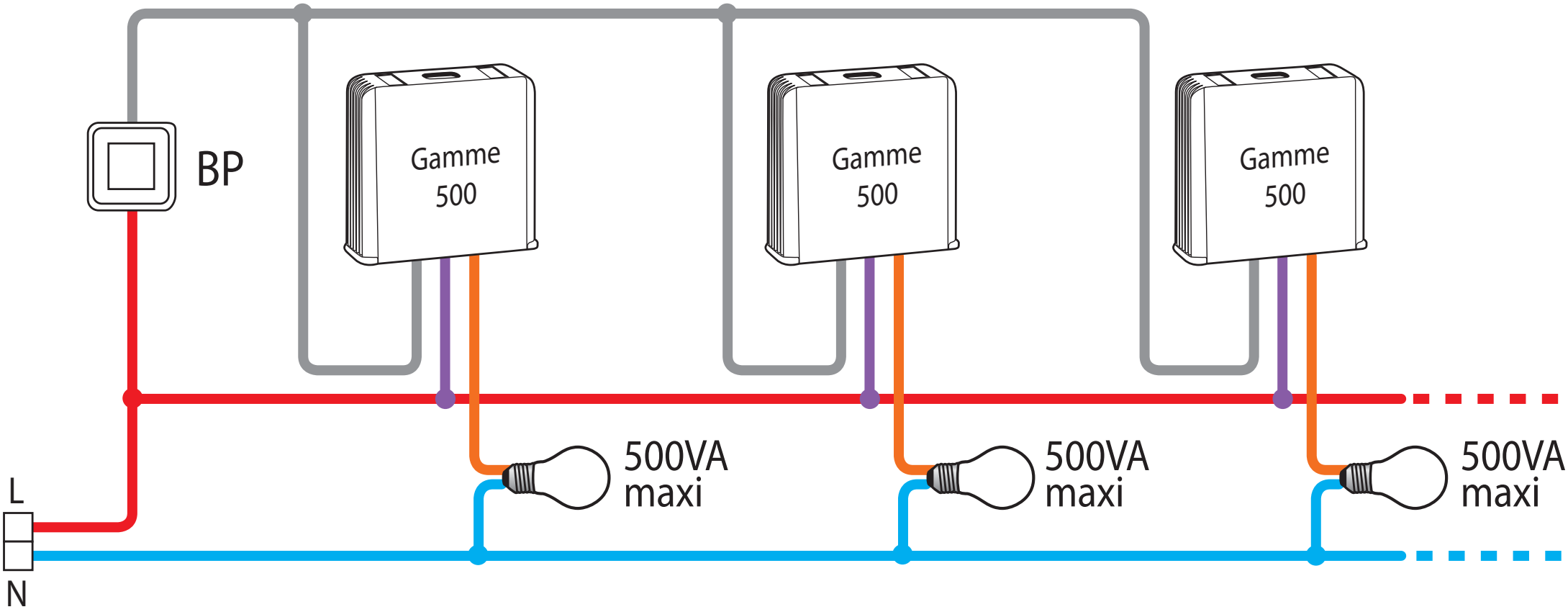

07-2013