Yokis
URMET GROUP

Gama 500

Aumento de la potencia conmutable con la gama 500 para empotrar

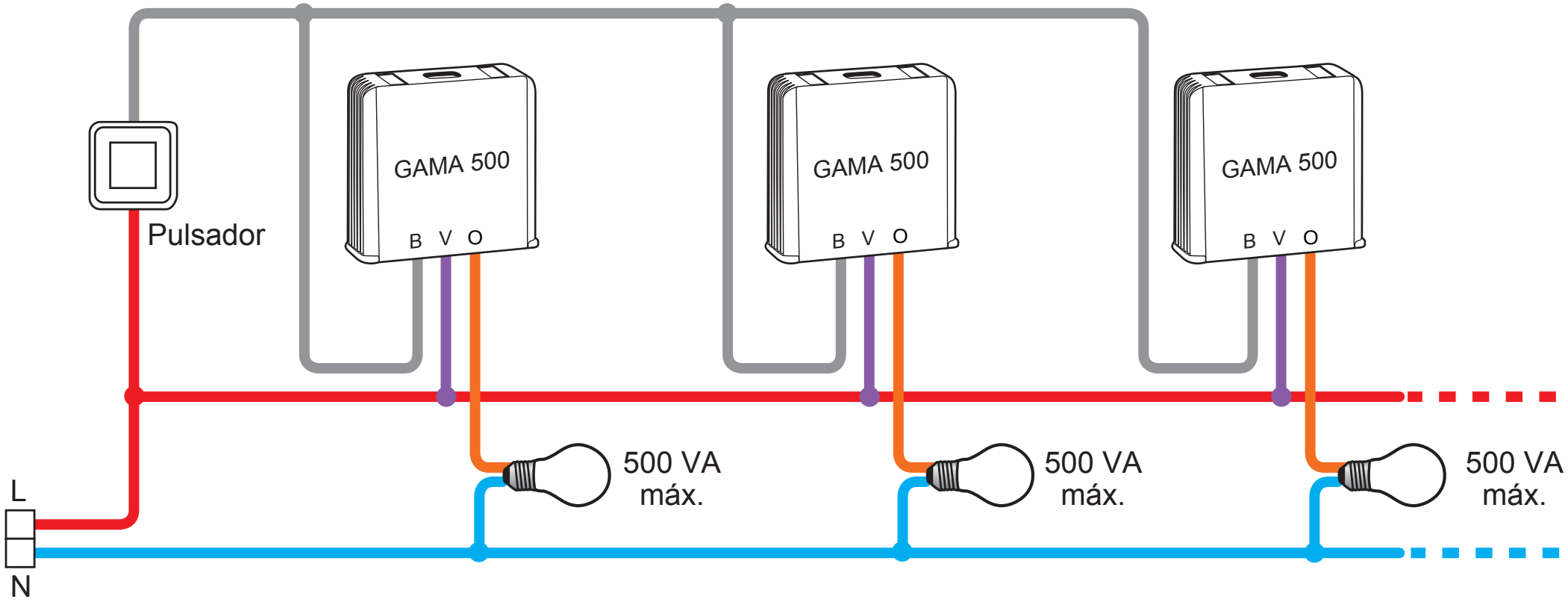

SD543-0005