Yokis
URMET GROUP

Gamma 500

Vergroting van het omschakelbare vermogen met gamma 500 inbouw

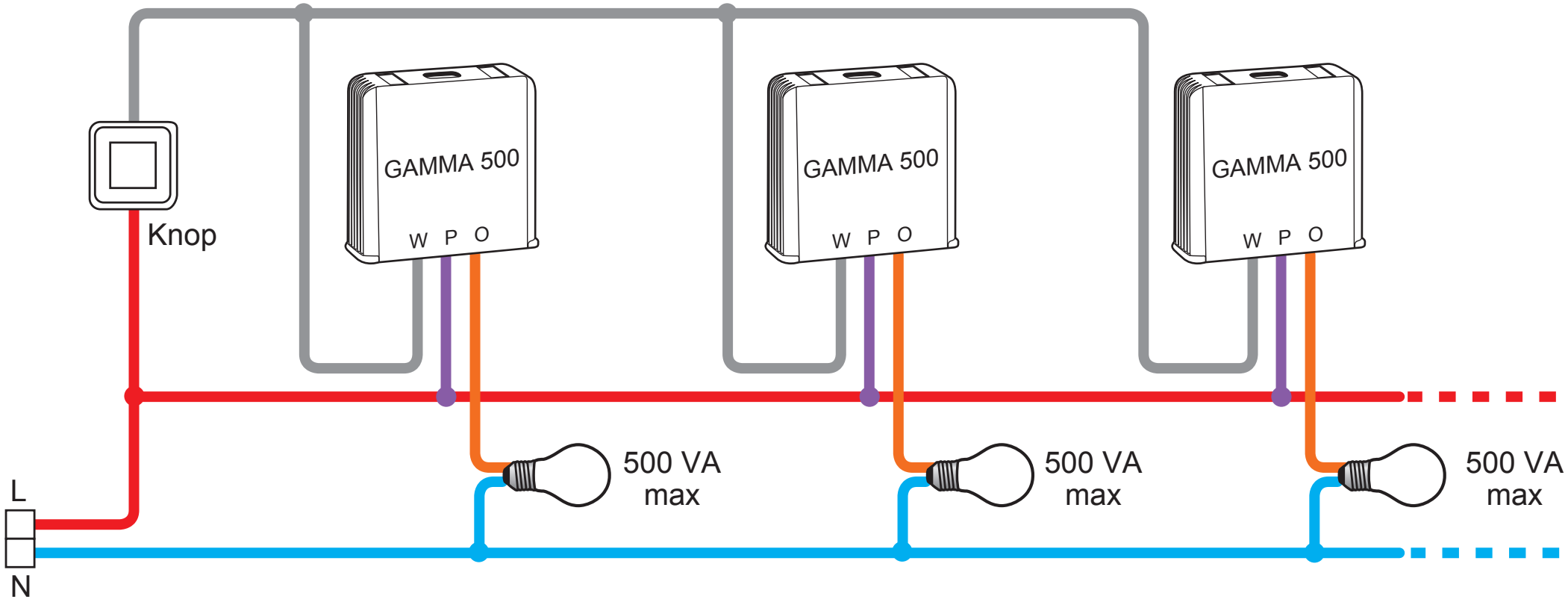

SD541-0005