Yokis
URMET GROUP

MTC500E

Aumento della potenza commutabile con più MTC500E

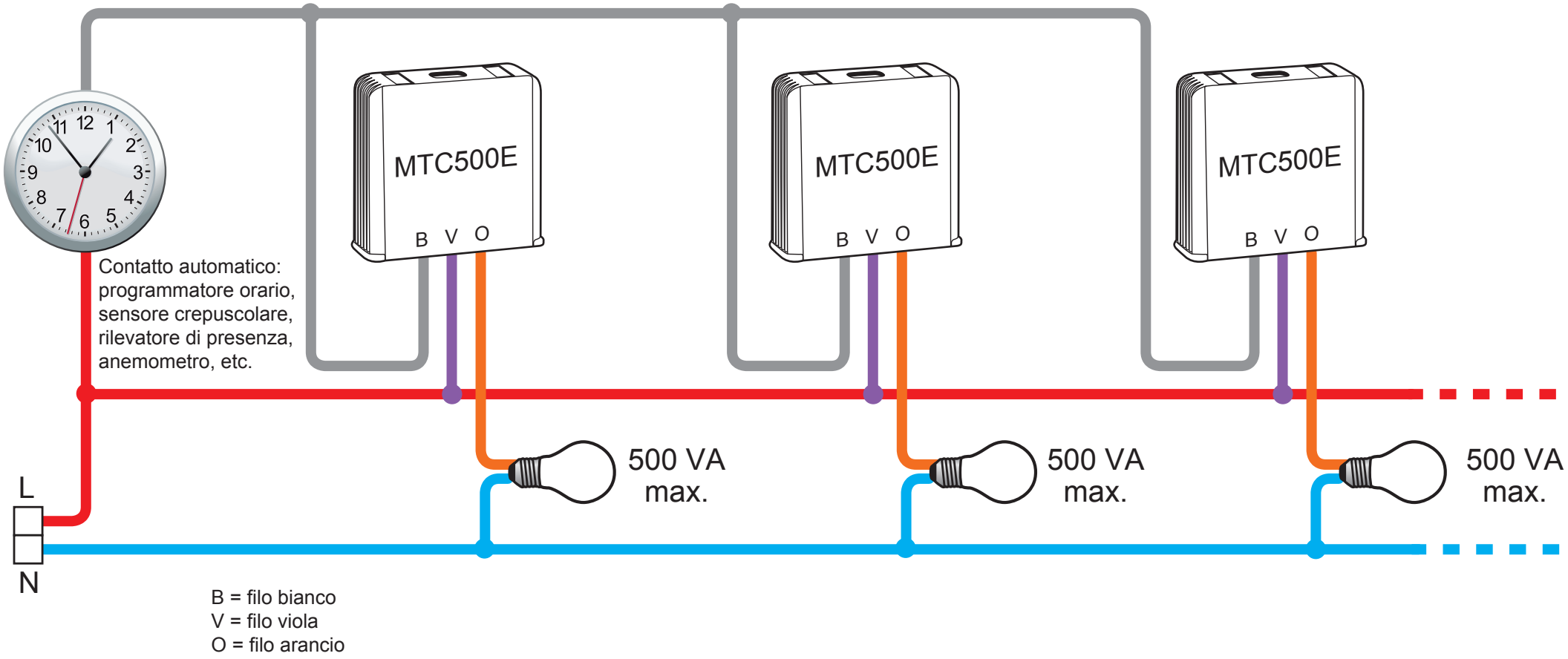

SD541-0517